防虫エアカーテン（縦流）

ACFJ909

2020年2月リニューアル！

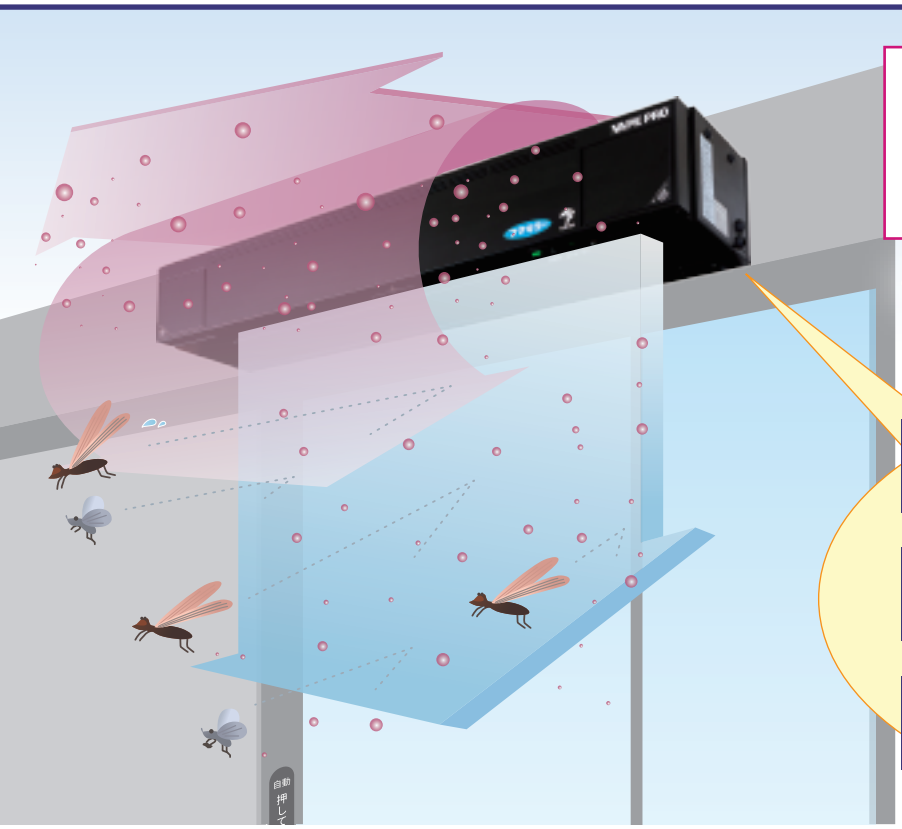

ご存知ですか？

異物混入では虫がNo.1です※

※国民生活センター調べ

フマキラー 業務用忌避剤

ウルトラベープPRO搭載

point 1 忌避剤がエアカーテンにより開口部に行き渡り防虫！

point 2 半径3mの忌避エリアで虫を寄せ付けない！

point 3 驚きの92.5%の防虫率！（社内実験データより）

驚きの92.5%を防虫

社内実験データより

24時間運転でエアカーテンを中心に虫の寄り付きにくい忌避エリアを構築。屋外側溝などへの卵の産み付けを防ぎ、シーズンを重ねるごとに忌避率がアップしました。

工場の事例データより

食肉加工工場（都内）での事例　2012年6月設置

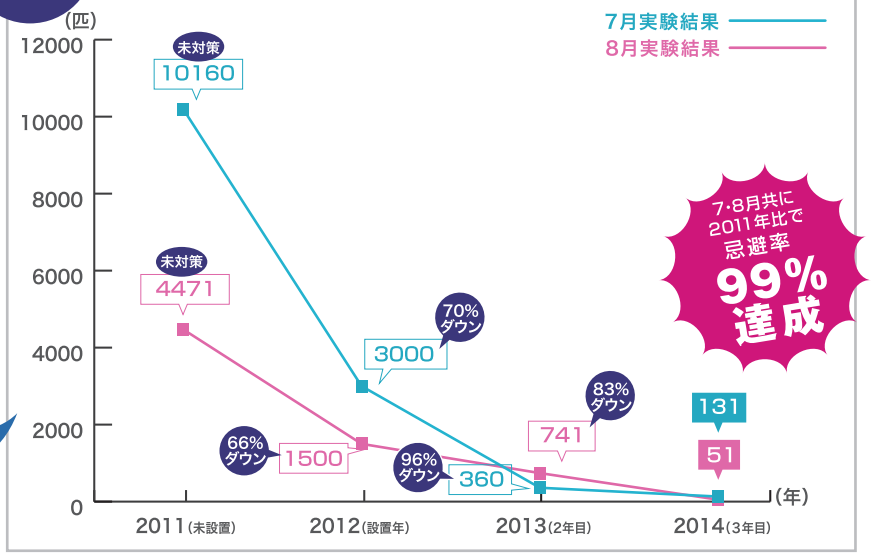

※設置環境により効果が異なります

主なリニューアルポイント

プレフィルタの取り外しが簡単に！

カートリッジ交換が簡単に！

高さ240mmが200mmに！

吹き出し風速アップ！

忌避剤交換お知らせランプを設置！

フマキラー社の業務用忌避剤 ウルトラベープPROがエアカーテンにより開口部に行き渡り防虫します

ウルトラベープPROは数多くの種類の害虫に効果があり、常温蒸散の安全設計。ニオイや煙が出ないので、お客さまに不快感を与えることがなく、お店の雰囲気も壊しません。

※ 忌避剤は標準1個装備です

有効成分が
エアカーテンを中心に
半径3メートルに拡散し、
虫の寄りつきにくい忌避
エリアを構築します。

側溝等、エリア内の
発生源にも効果的！

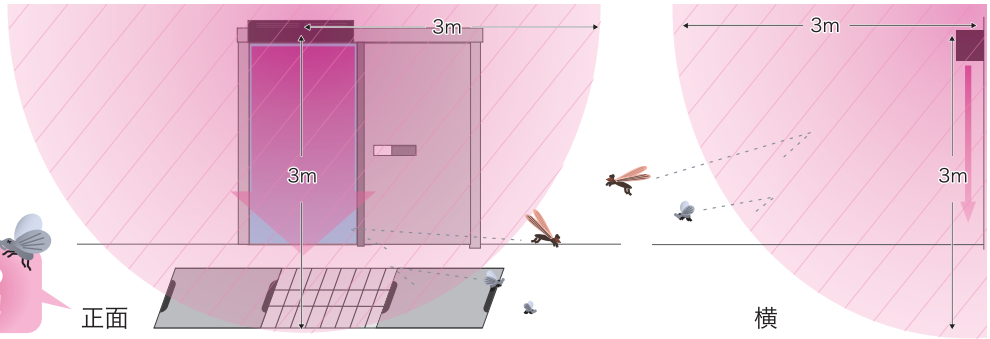

多くの不快害虫に効果！

ユスリカ、チョウバエ、ノミバエ、キノコバエ、メイガなどの小型飛翔害虫をはじめ、アリやクモなどの歩行性害虫まで、
多くの不快害虫に効果を発揮します。

ユスリカ

チョウバエ

ノミバエ

キノコバエ

メイガ

製品仕様

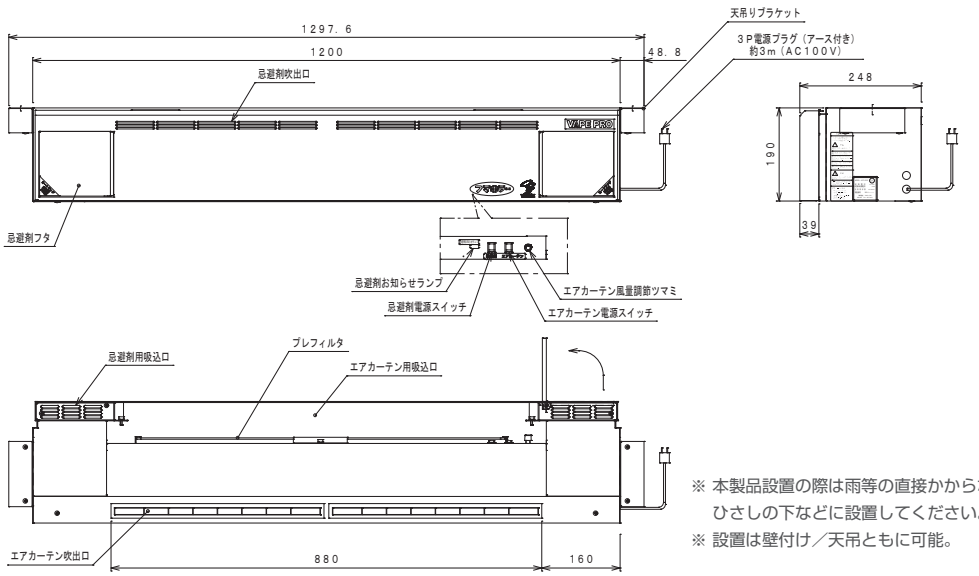

※ 本製品設置の際は雨等の直接かからない
ひさしの下などに設置してください。
※ 設置は壁付／天吊ともに可能。

ACFJ909	
外形寸法（mm）	W1200×D248×H190（本体部）
ファン形式	クロスフローファン（エアカーテン） 軸流ファン ×2（忌避剤）
処理風量	約 9.5 ㎥ /min（最大値）
エアカーテン風速	約 7m/ s（最大値）
重量	約24kg
電源	AC100V　単相　50/60Hz
消費電力	約40/40W
税抜価格	346,000円

※仕様は予告なく変更する場合があります

ウルトラベープ PRO 1.8 カートリッジ	
有効成分	ピレスロイド系殺虫剤
適用害虫	ユスリカ、チョウバエ、ノミバエ キノコバエ、メイガ、羽アリ
使用の目安 （カートリッジ1個）	侵入防止：ドア面積 2 ～ 4 ㎡ 屋外：半径 3 m の範囲

TORNEX

製造・販売元　**株式会社トルネックス**
〒103-0024
東京都中央区日本橋小舟町 6-6　小倉ビル
TEL 03-5643-5800 FAX 03-5643-5801

Website: https://www.bouchu-tornex.jp/
E-mail: customer@tornex.co.jp

Webはこちら

販売店